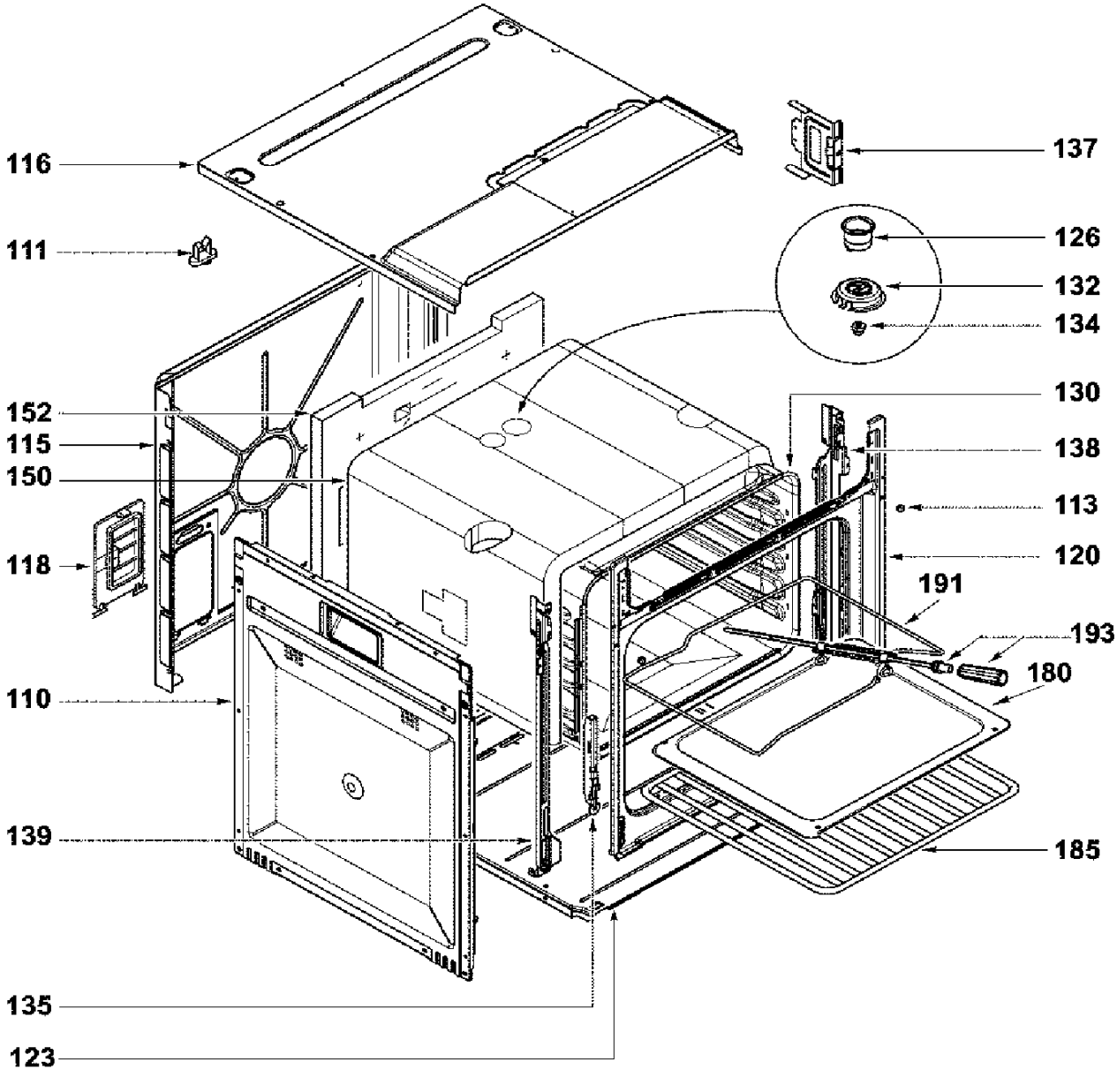
116
111
152
115
150
118
110
139
135
123
137
126
132
134
130
138
113
120
191
193
180
185

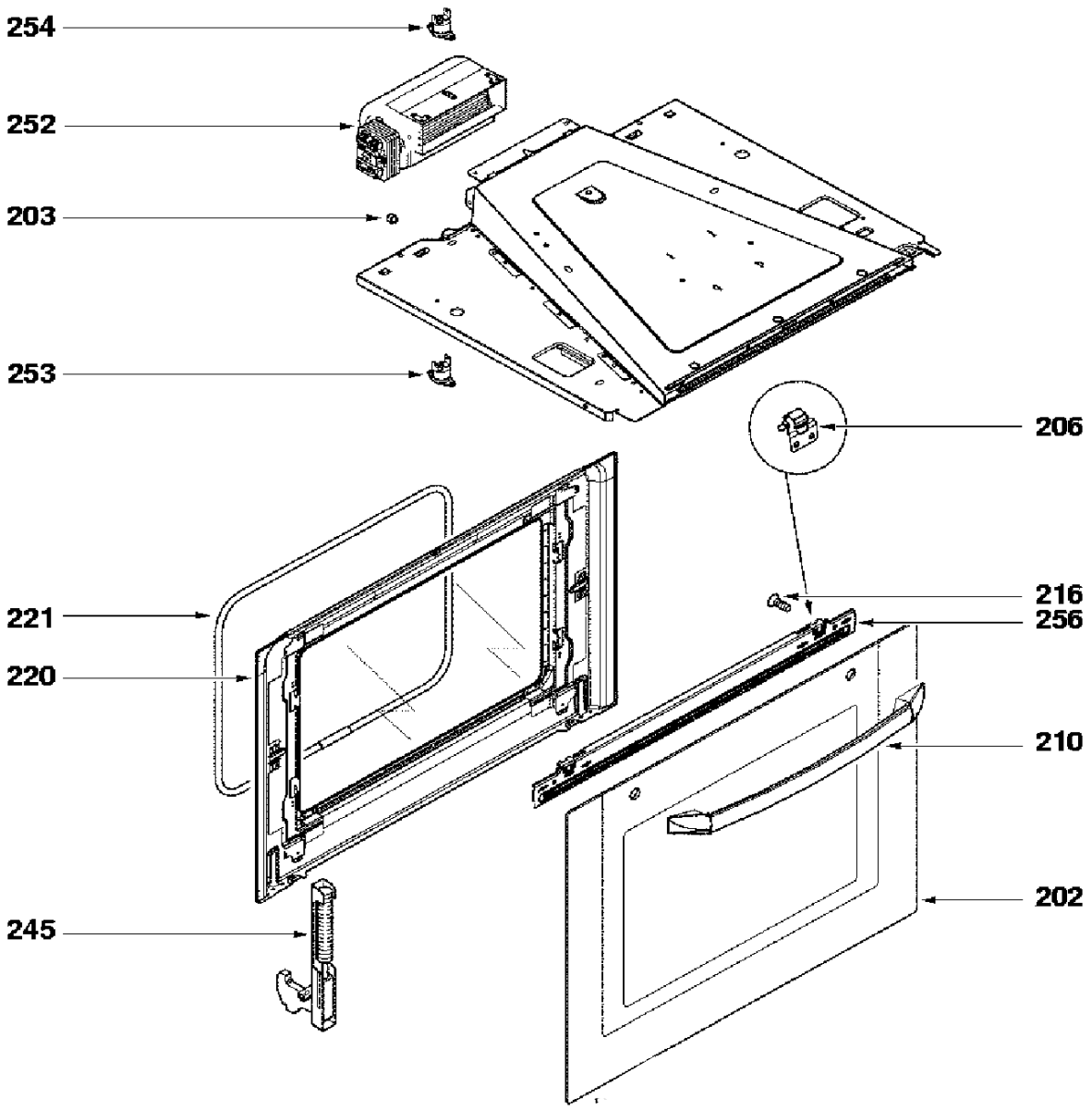
254
252
203
253
206
216
256
221
220
210
202
245

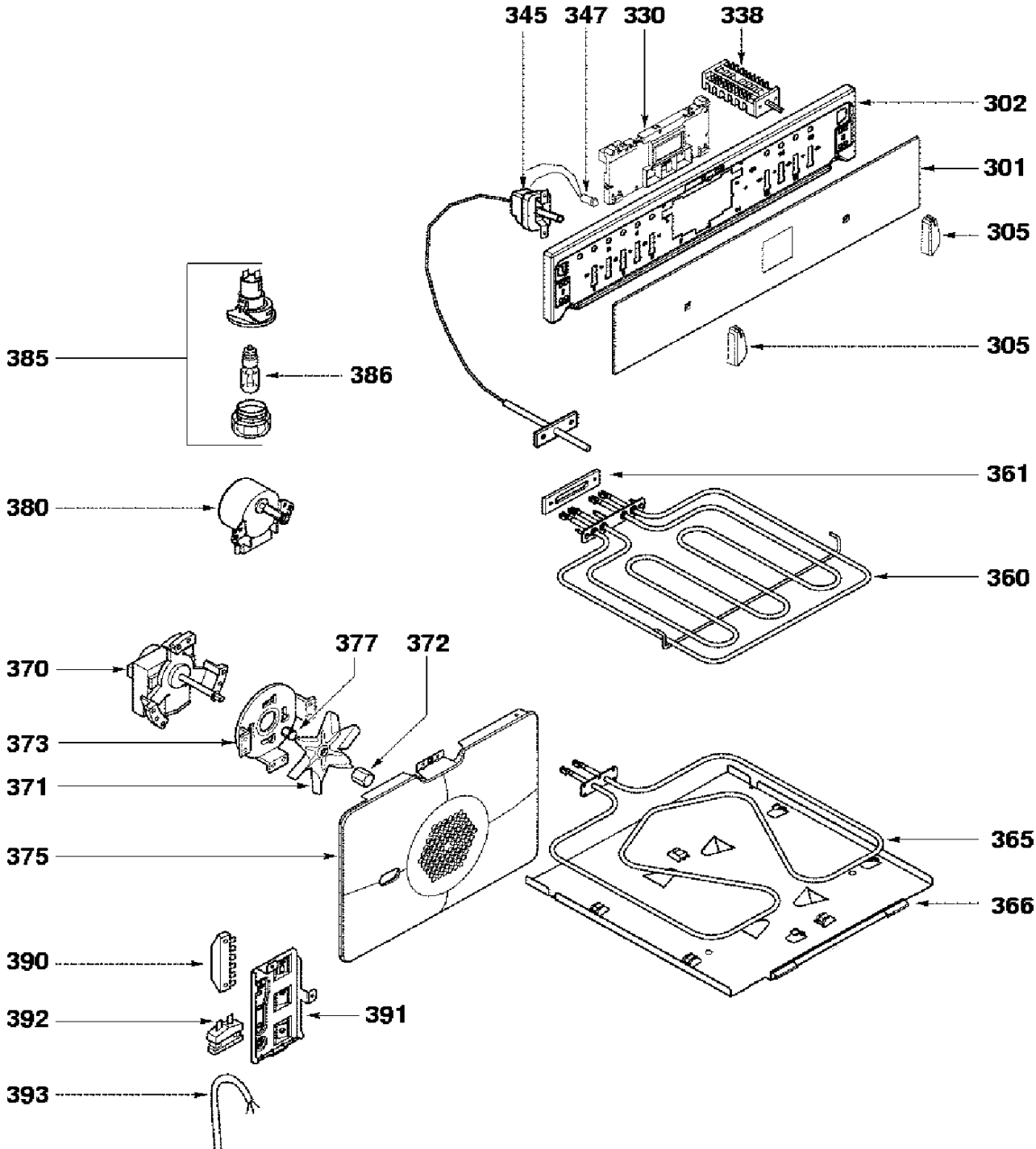
345
347
330
338
302
301
305
305
385
386
380
361
360
370
377
372
373
371
375
365
366
390
392
391
393